令和2年度
山梨県高等学校夏季体育大会バレーボール競技　組み合わせ

【　男子　】

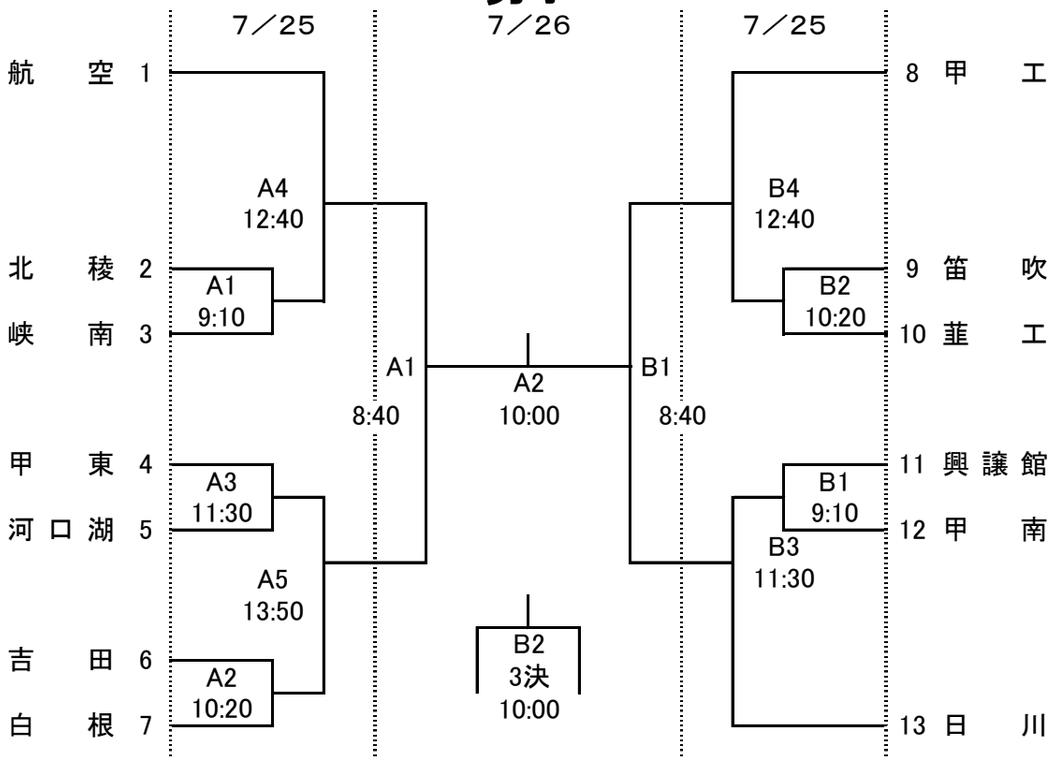

大会一日目　富士北麓公園体育館は、8:00から第1試合のチームで設営に当たってください。

※大会一日目第1試合の補助員は8:10に集合してください。

【　男　子　】

会場　**1日目[7月25日(土)]**

A・Bコート:富士北麓公園体育館　　開館8:00

2日目[7月26日(日)]

準決勝・3位決定戦・決勝:帝京第三高等学校体育館　　開館8:00

【　女子　】

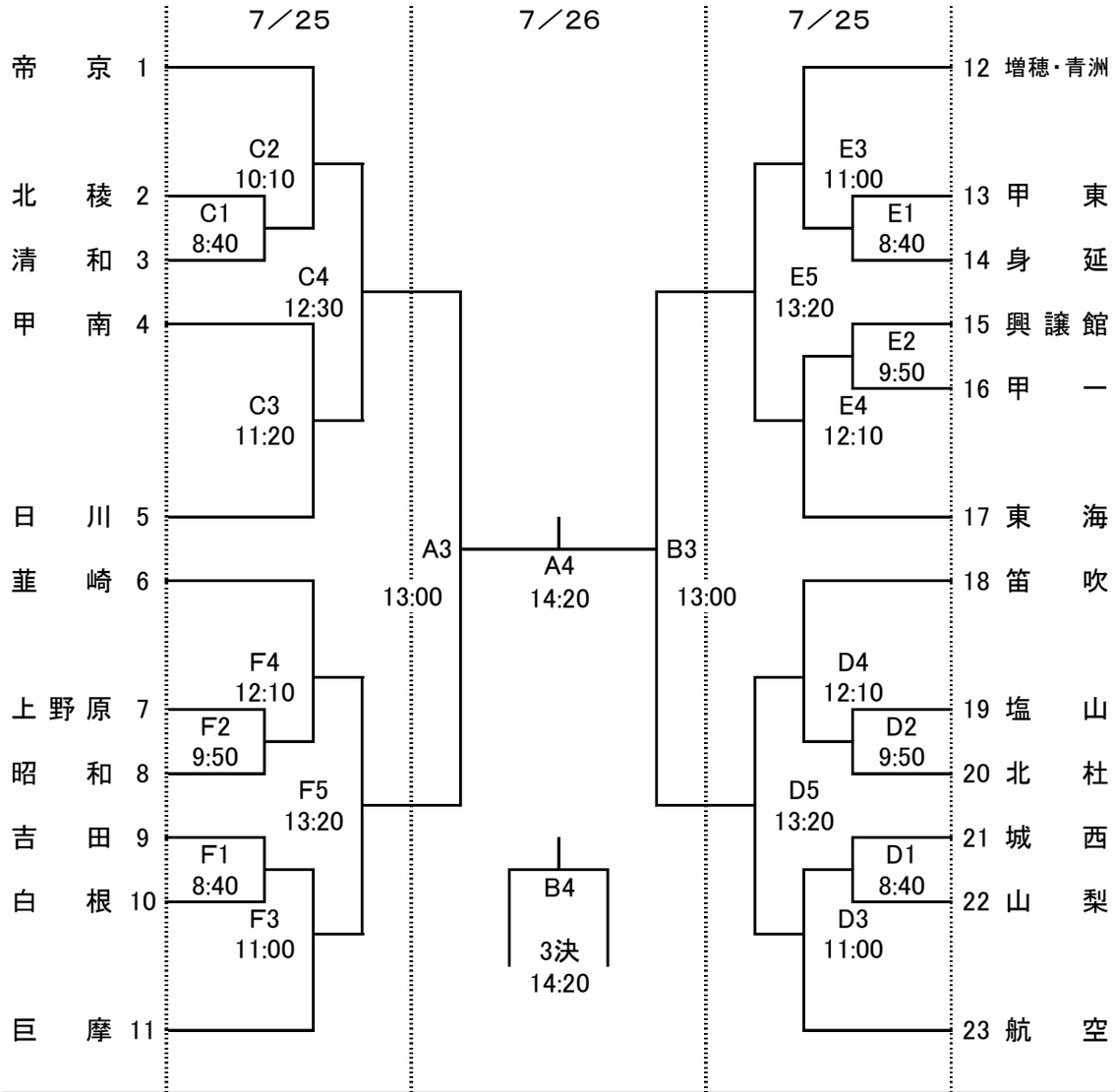

【　女　子　】

会場　**1日目[7月25日(土)]**

C・Fコート:帝京第三高等学校体育館　　開館8:00

D・Eコート:北杜高等学校体育館　　開館8:00

2日目[7月26日(日)]

準決勝・3位決定戦・決勝:帝京第三高等学校体育館

※会場設営及び換気・消毒のため女子の開館時間は12:20とする