平成30年度
全国高等学校総合体育大会県予選会　兼　国民体育大会選考会

【　男子　】

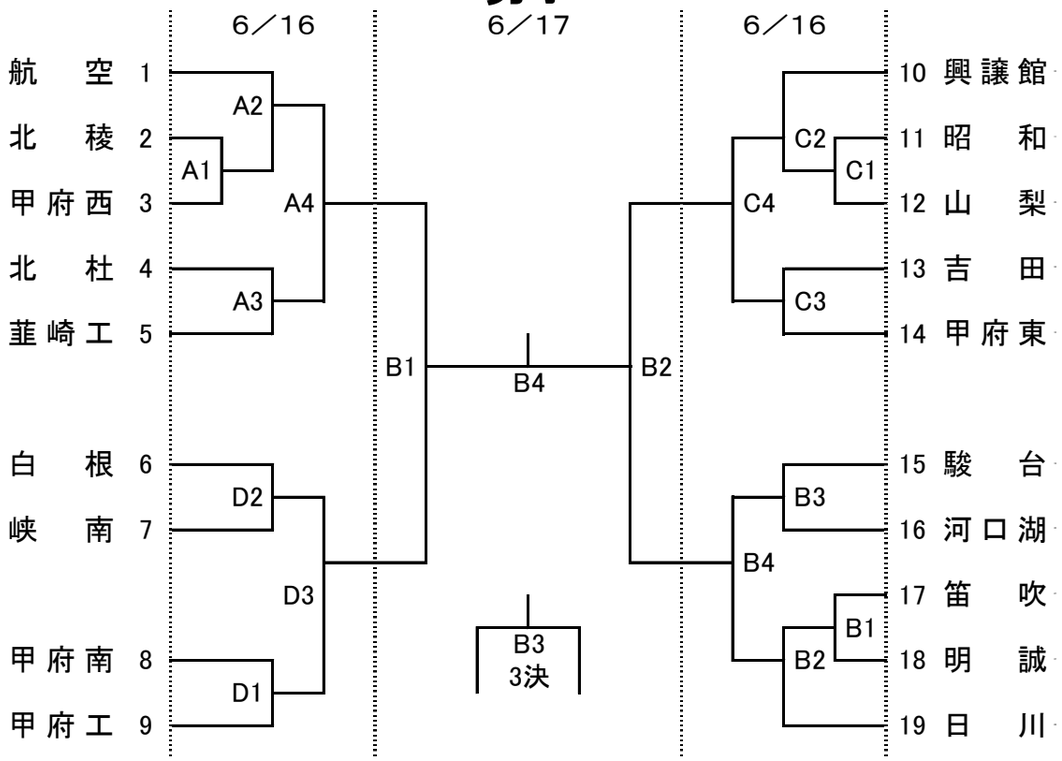

大会二日目　緑が丘体育館で試合をする学校は会場設営のために
男女とも8：00にそれぞれ5名の部員を派遣して設営に当たって下さい。

【　女子　】

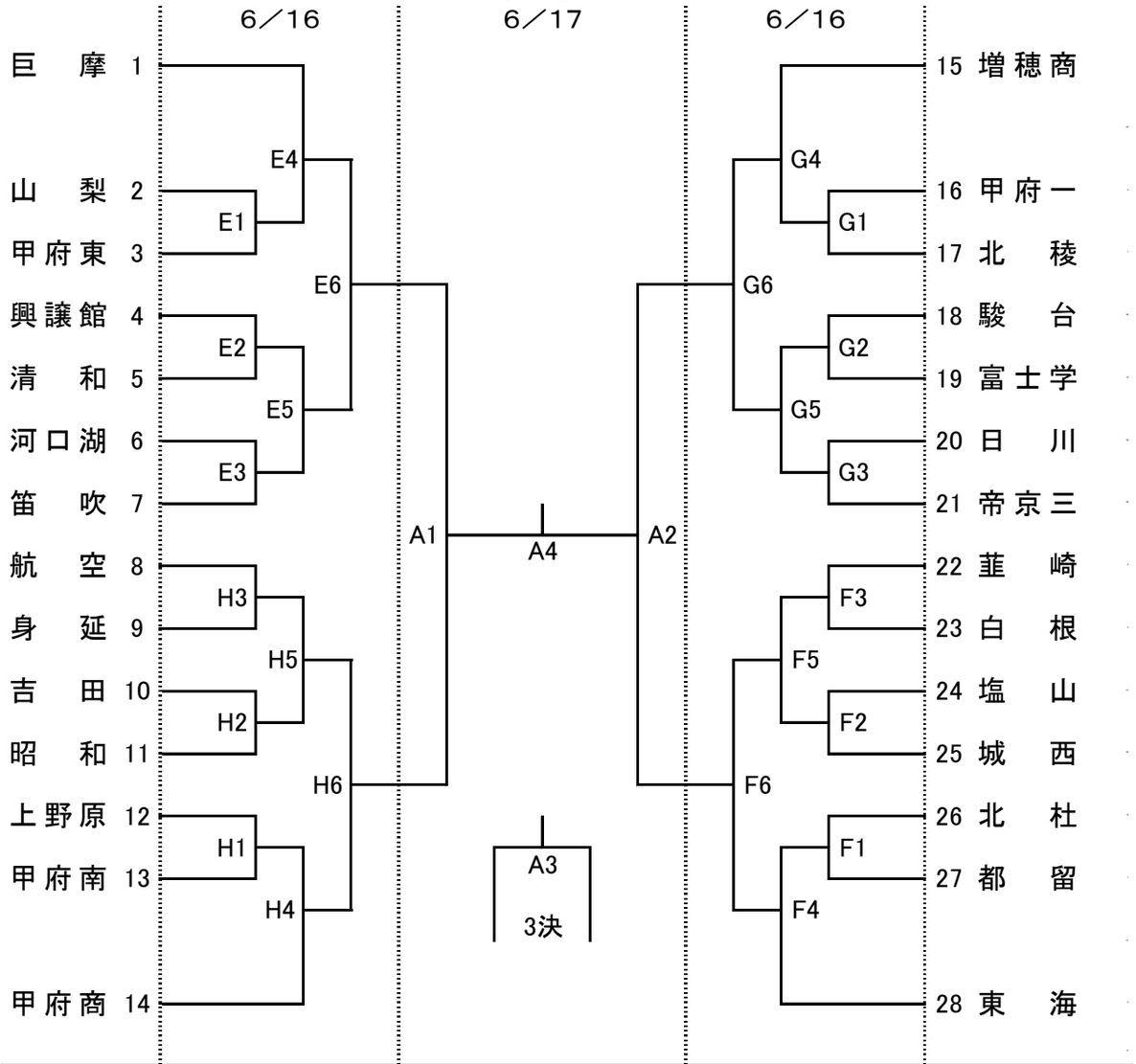

【　男　子　】

会場　**1日目［6月16日（土）］**

A・Dコート：甲府工業高校体育館　開館8：00
B・Cコート：日川高校トレーニングセンター　開館8：00

2日目［6月17日（日）］

準決勝・3位決定戦・決勝：緑が丘スポーツ公園体育　開館8：30
5～8位決定戦：甲府城西高校体育館　開館8：00

【　女　子　】

会場　**1日目［6月16日（土）］**

E・Hコート：巨摩高校体育館　開館8：00
F・Gコート：甲府城西高校体育館　開館8：00

2日目［6月17日（日）］

準決勝・3位決定戦・決勝：緑が丘スポーツ公園体育　開館8：30
5～8位決定戦：甲府城西高校体育館　開館8：00