第６６回全日本バレーボール高等学校選手権大会　山梨県予選

期　日　　平成２５年１０月１９日・２０日・２７日

会　場　　小瀬武道館・一宮桃の里・甲府工・日川・塩山・笛吹
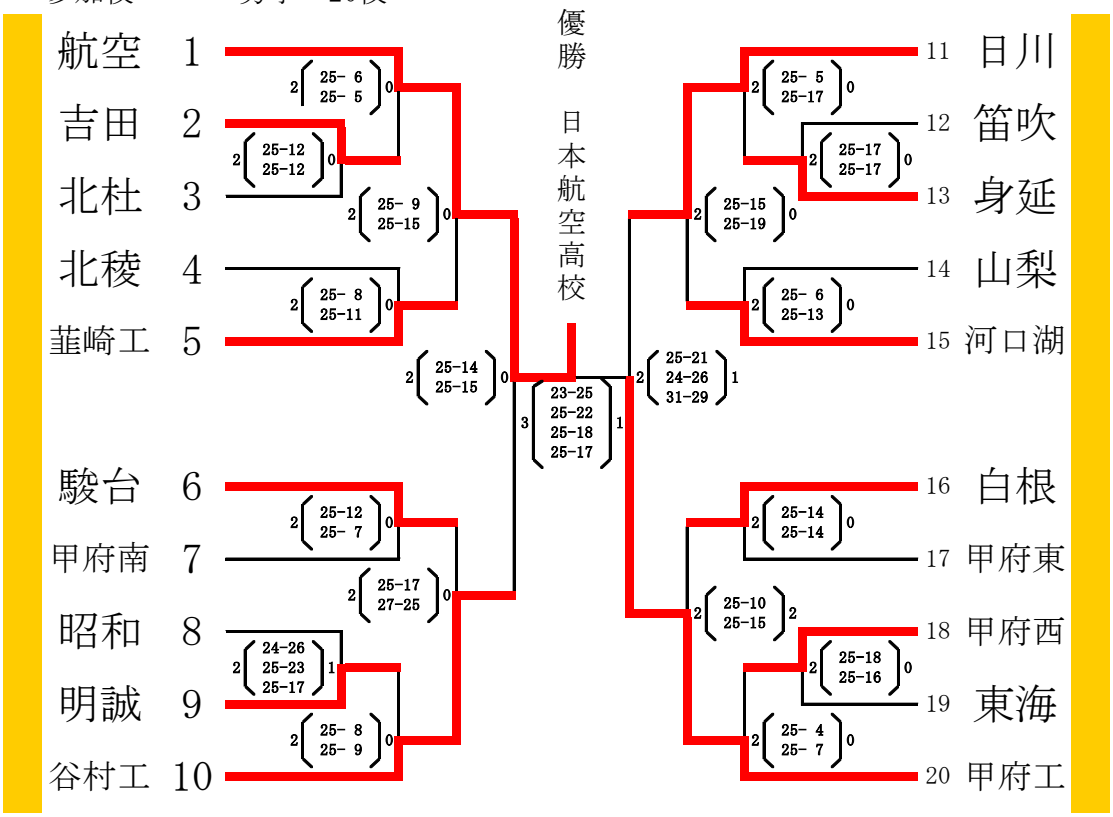
参加校　　男子　20校